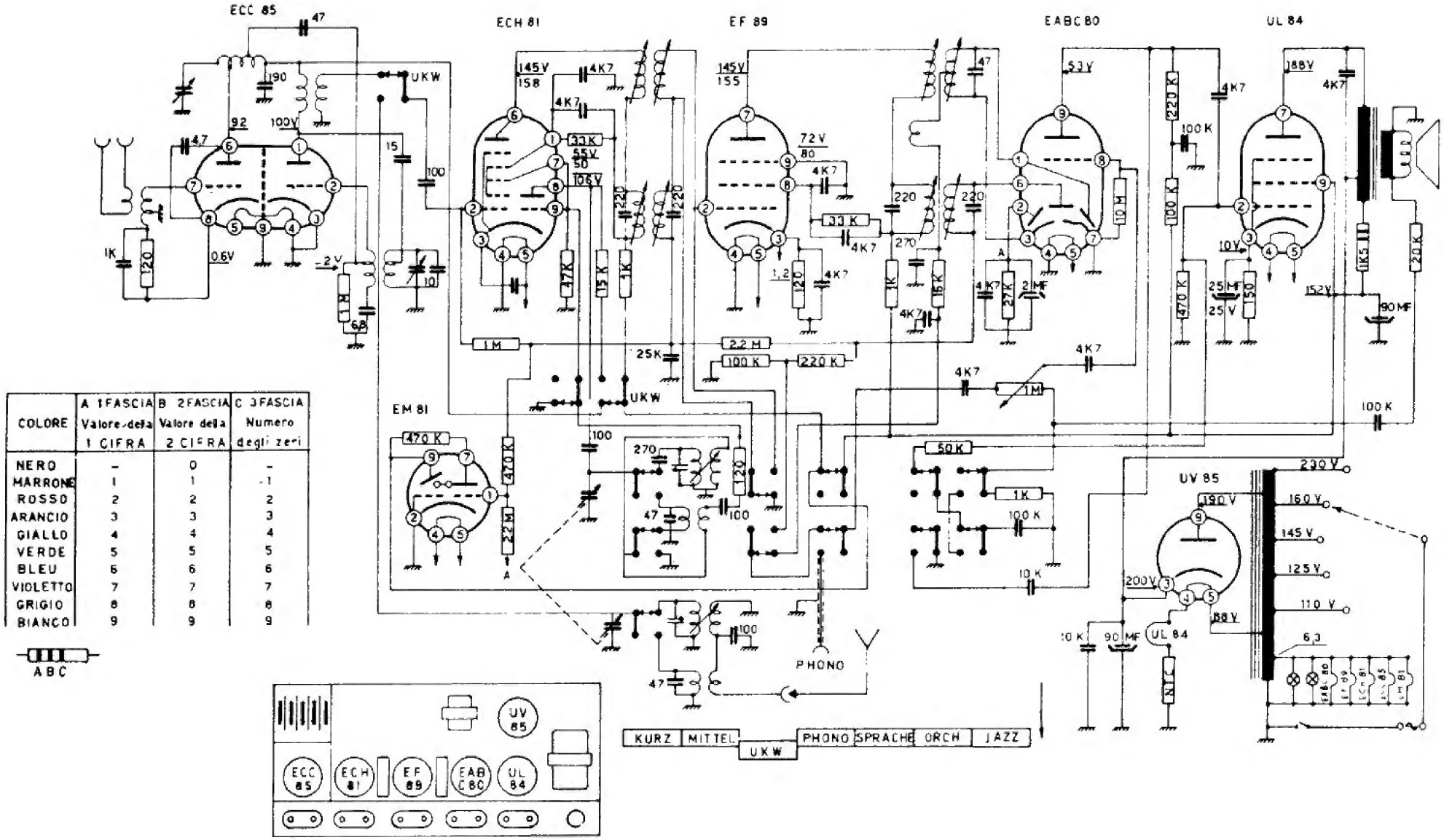

COLORE	A 1 FASCIA Valore della 1 CIFRA	B 2 FASCIA Valore della 2 CIFRA	C 3 FASCIA Numero degli zeri
NERO	–	0	–
MARRONE	1	1	1
ROSSO	2	2	2
ARANCIO	3	3	3
GIALLO	4	4	4
VERDE	5	5	5
BLEU	6	6	6
VIOLETTO	7	7	7
GRIGIO	8	8	8
BIANCO	9	9	9

SCHEMA ELETTRICO DEL RADIORICEVITORE G.B.C. FM/88 RHAPSODY E DEL RADIOFONOGRAFO FM/88RF